4-стороннее распределение воздуха и автосвинг

В системе предусмотрено 4-стороннее распределение воздушного потока, а также имеется функция автосвинга для наилучшей циркуляции воздуха по всему объему помещения.

Опция подмеса свежего воздуха

- Агрегат оснащается выбиваемым отверстием.
- Принадлежности и аксессуары для монтажа предоставляются заказчиком.
- Доля подмеса свежего воздуха не должна превышать 20% от общего расхода. Также необходимо предусмотреть камеру и вспомогательный вентилятор.

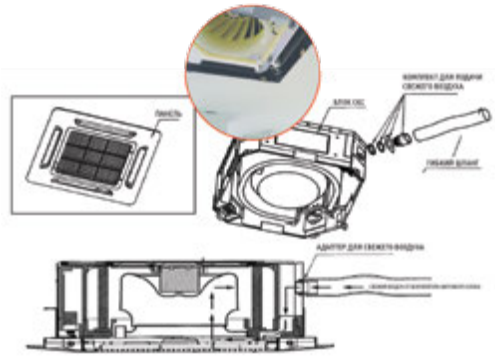

Компактность

Модель FFQN-CXV отличается компактностью. Размеры корпуса составляют всего лишь 570 x 570 мм; благодаря этому агрегат легко встраивается в подвесные потолки. Это значительно облегчает монтаж.

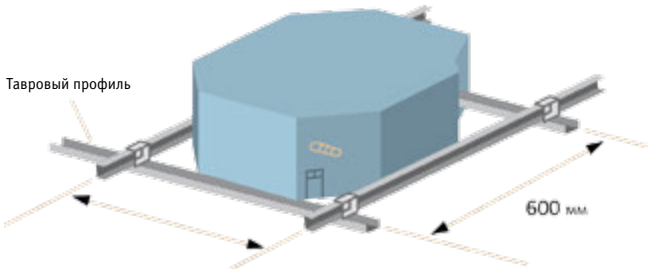

Встроенный насос отвода конденсата высокой мощности

Агрегат оснащается встроенным высоконапорным насосом; высота подъема - 700 мм. Дренажный насос оснащается защитным поплавковым реле для отслеживания уровня воды.

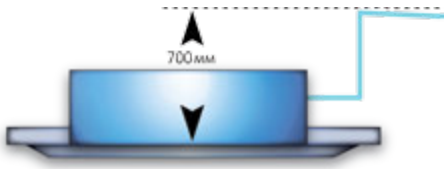

Стильная и компактная панель

Узкая панель легко впишется в дизайн и планировку помещения.

Режим автоматической работы

При выборе автоматического режима система будет самостоятельно переключаться между охлаждением и обогревом в зависимости от температуры в помещении и заданной уставки.

Функция Hot Keep

При выборе режима обогрева и функции Hot Keep вентилятор будет работать на низкой скорости при выключенном термостате. В результате люди в помещении не будут ощущать сквозняка. Также можно задавать опциональную функцию включения-выключения вентилятора с заданным интервалом.

Самодиагностика

Данная функция позволяет выявлять ошибки или неисправности в работе системы и подавать при этом соответствующий сигнал миганием светоиндикаторов.

Телефон: +7 (495) 545-41-77
E-mail: info@klimat-ok.ru / Website: https://klimat-ok.ru

FFQN-CXV / RYN-CXV

Кондиционеры кассетного типа

FFQN25/35/50CXV

RYN25/35CXV

RYN50CXV

BRC51A61
опционально

BRC52A61
в комплекте

- Компактность.
- Встроенный насос отвода конденсата высокой мощности.
- Декоративная панель BYC20CX.
- Стильная и компактная панель.
- 4-стороннее распределение воздуха и автосвинг.
- Автоматический режим.
- Функция Hot Keep.
- Самодиагностика.
- Беспроводной пульт входит в стандартную комплектацию.
- Возможность подмеса свежего воздуха (до 20%)

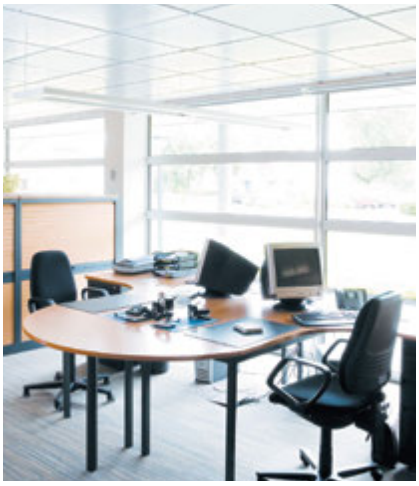

Нагрев и охлаждение

ВНУТРЕННИЙ БЛОК				FFQN25CXV	FFQN35CXV	FFQN50CXV
Холодопроизводительность	Ном.		кВт	2,78	3,66	5,13
Теплопроизводительность	Ном.		кВт	2,78	3,37	5,13
EER				3,09	2,82	3,03
COP				3,35	3,30	3,00
Размеры	Блок	В x Ш x Г	мм	250 x 570 x 570	250 x 570 x 570	250 x 570 x 570
Размеры (с панелью)	Блок	В x Ш x Г	мм	295 x 640 x 640	295 x 640 x 640	295 x 640 x 640
Вес (с панелью)	Блок		кг	16 (18)	16 (18)	16 (18)
Расход воздуха	Охлаждение	Выс./Ном./Низк.	фут^3/мин	410/360/330	410/360/330	450/410/340
Уровень звукового давления	Охлаждение	Выс./Ном./Низк.	дБ(А)	41/38/35	41/38/34	44/41/37
Хладагент	Тип			R410A		
Подсоединение труб	Жидкость	НД	мм	6,35	6,35	6,35
	Газ	НД	мм	9,52	12,70	

НАРУЖНЫЙ БЛОК				RYN25CXV	RYN35CXV	RYN50CXV
Размеры	Блок	В x Ш x Г	мм	540 x 700 x 250	540 x 700 x 250	651 x 855 x 328
Вес	Блок		кг	28	30	47
Уровень звукового давления	Охлаждение	Ном.	дБ(А)	46	49	52
Хладагент	Тип			R410A		
Подсоединение труб	Жидкость	НД	мм	6,35	6,35	6,35
	Газ	НД	мм	9,52	12,70	
Трубопровод хладагента	Длина трассы	Макс.	м	12	12	15
	Перепад высот	Макс.	м	5	5	8
Электропитание	Фаза / Частота / Напряжение		Гц / В	1~ / 50 / 220 – 240		
Подключение электропитания				к внутреннему блоку		