Телефон: +7 (495) 545-41-77
E-mail: info@klimat-ok.ru / Website: https://klimat-ok.ru

ПАСПОРТ

БЛОК ВЫТЯЖНОЙ

BW-700EC

- 2019 -

ОБЛАСТЬ ПРИМЕНЕНИЯ

Общеобменная вентиляция в офисах, квартирах, магазинах, коттеджах с использованием вентиляционной сети.

ТЕХНИЧЕСКИЕ ХАРАКТЕРИСТИКИ

Производительность, $м^3$/ч	175 - 700
Уровень шума на выходе установки, dBA	29 - 48
Мощность вентилятора, кВт	0.107
Напряжение питания, В/Гц	220-230 (+/- 10%)/50-60
Кабель питания	3x0.75 мм2
Класс защиты	IP44
Габаритные размеры, мм	528 x 456 x 288
Вес, кг	16.3
Размещение	Внутреннее/наружное
Условия эксплуатации: - температура наружного воздуха, ºС	-26 / +50

ГРАФИК ПАДЕНИЯ ДАВЛЕНИЯ

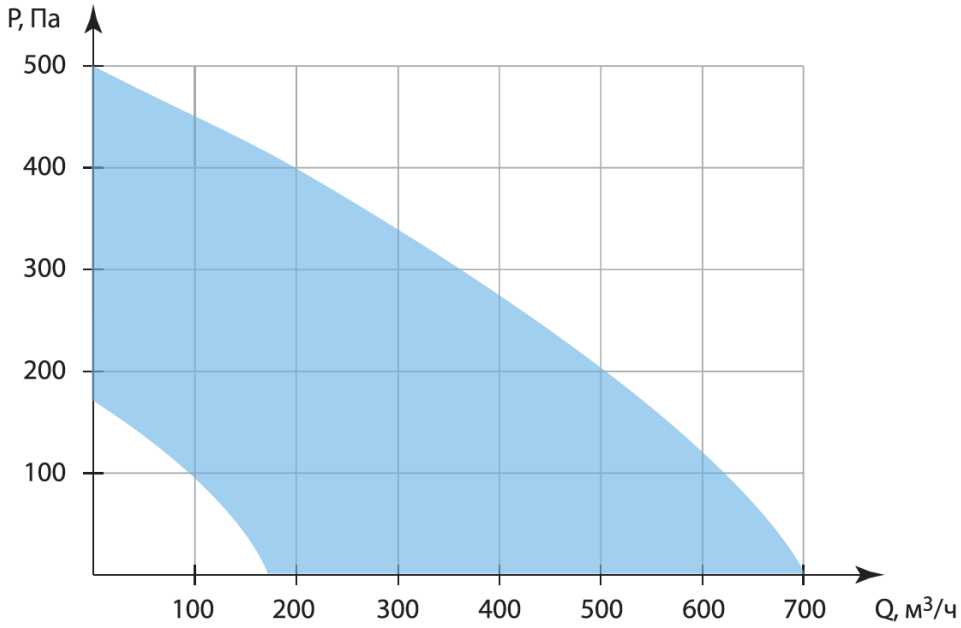

КОМПЛЕКТАЦИЯ

- Блок вытяжной;
- Паспорт;
- Гарантийный талон.

КОНСТРУКЦИЯ

Конструктивно вытяжной блок BW-700EC (См. Рис. 1) представляет собой тепловлагозащищенный шумопоглощающий корпус (1) со съёмной с помощью 4-х замков-защелок (2) крышкой. В корпусе установлен центробежный EC-вентилятор (3) Ebm-papst (Германия) и коммутационная плата (4), предназначенная для подключения электропитания и организации различных вариантов управления производительностью вентилятора.

Воздух забирается из канала через входной фланец (5) D160 и выводится через выходной фланец D160 (6) с обратным клапаном типа «Бабочка». Обратный клапан предназначен для предотвращения обратного потока воздуха, не допускает попадания холодного воздуха в помещения, а также защищает систему вентиляции от пуха, пыли и насекомых.

Кронштейны (7) предназначены для крепления вытяжного блока. Рабочее положение установки – любое, ограничений по ориентации оси вращения вентилятора нет.

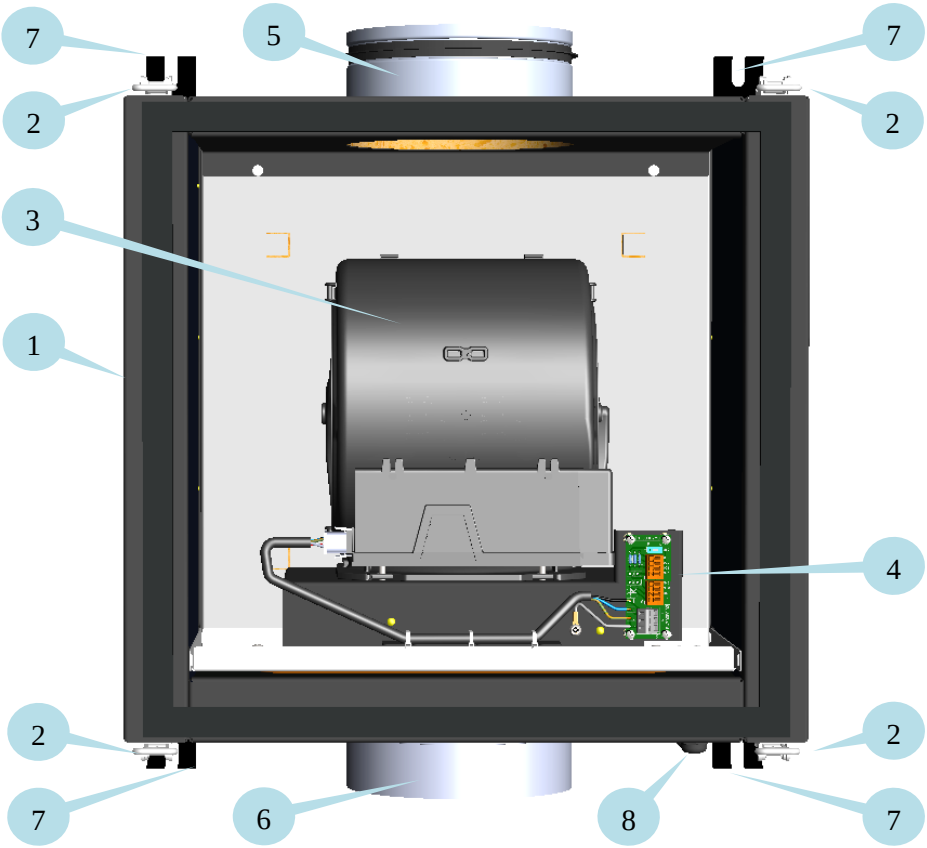

Рис. 1

ГАБАРИТНЫЕ И УСТАНОВОЧНЫЕ РАЗМЕРЫ

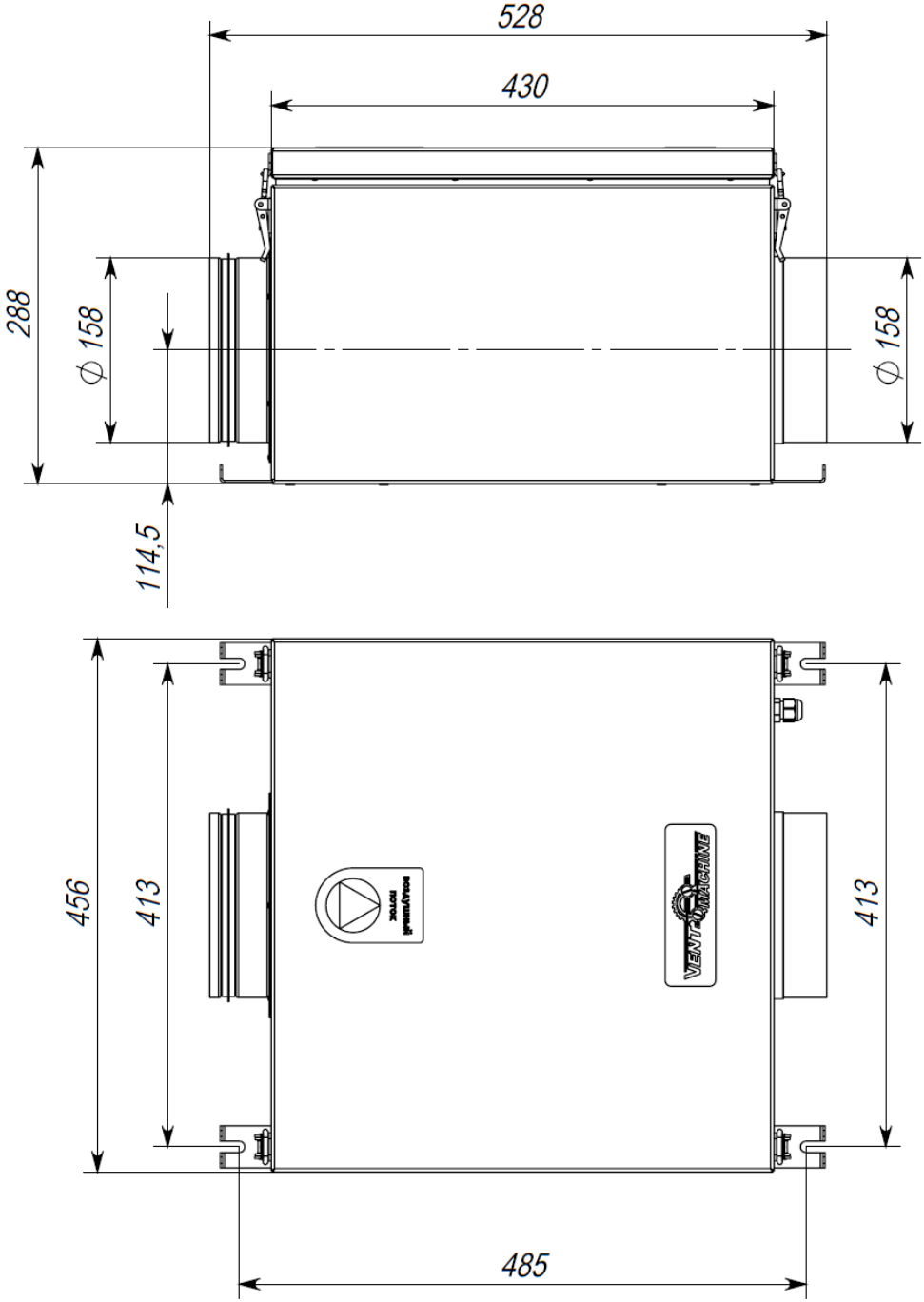

ПРАВИЛА И МЕРЫ БЕЗОПАСНОСТИ

Перед началом монтажа и эксплуатации вытяжного блока прочитайте, пожалуйста, информацию о безопасности и мерах предосторожности, чтобы обеспечить безопасное использование этого изделия:

- монтаж и подключение установки осуществляется специально обученным персоналом в соответствии с требованиями ГОСТ, СНиП и СанПиН;
- проверка комплектации и наличие сопроводительной документации осуществляется перед началом монтажных работ;
- электрические подключения должны выполняться квалифицированным персоналом с соблюдением местных законов и нормативных актов и в соответствии с технической документацией на установку;
- не эксплуатируйте установку при поврежденном кабеле электропитания;
- убедитесь, что параметры сети электропитания соответствуют электрическим характеристикам, указанным в настоящем паспорте;
- убедитесь в том, что вся электрическая проводка закреплена, используются специфицированные провода, и к проводам или концевым соединениям не прилагаются никакие внешние усилия;
- убедитесь, что место размещения установки имеет прочное крепление, способное выдержать вес установки. Недостаточно прочное крепление может явиться причиной падения установки и нанесения травм;
- убедитесь в том, что установка надежно заземлена;
- во избежание несчастных случаев не включайте установку при снятой крышке;
- не допускайте попадания во входное (выходное) отверстие механических предметов и влаги;
- не проводите техническое и сервисное обслуживание установки при включенном электропитании.

ВНИМАНИЕ!!! Несоблюдение мер безопасности, недостаточная мощность электрической сети или нарушения конструкции могут привести к поражению электротоком, пожару, другим опасным последствиям.

ЭНЕРГОЭФФЕКТИВНОСТЬ

В вытяжном блоке BW-700EC используется высокоэффективный (КПД до 90%) электронно-коммутируемый (EC) центробежный вентилятор, выполненный на базе технологий **Green Tech**, что позволяет экономить до 30% электроэнергии по сравнению с обычными вентиляторами (асинхронные электродвигатели).

EC вентиляторы также обладают более низким уровнем шума и имеют более высокую надежность.

ПОДКЛЮЧЕНИЕ ЭЛЕКТРОПИТАНИЯ

Кабели электропитания и управления «пропускаются» через гермовводы (8) (См. Рис. 1) и подключаются к клеммам платы (4) в соответствии со схемами, приведенными ниже.

Основным вариантом подключения электропитания вытяжного блока является непосредственное подключение к распределительному щиту через отдельный автоматический выключатель на 6-10А (См. Рис. 2).

Потребляемая мощность ЕС-вентилятора в дежурном режиме (управляющее напряжение Uупр на входе 0-10V меньше 1В, количество оборотов равно «0») – не более 2 Вт.

Максимальное потребляемая мощность ЕС-вентилятора в рабочем режиме (управляющее напряжение Uупр на входе 0-10V больше 1.1В) не превышает **107 Вт**, пиковое значение тока по цепи питания – **0.9 А**.

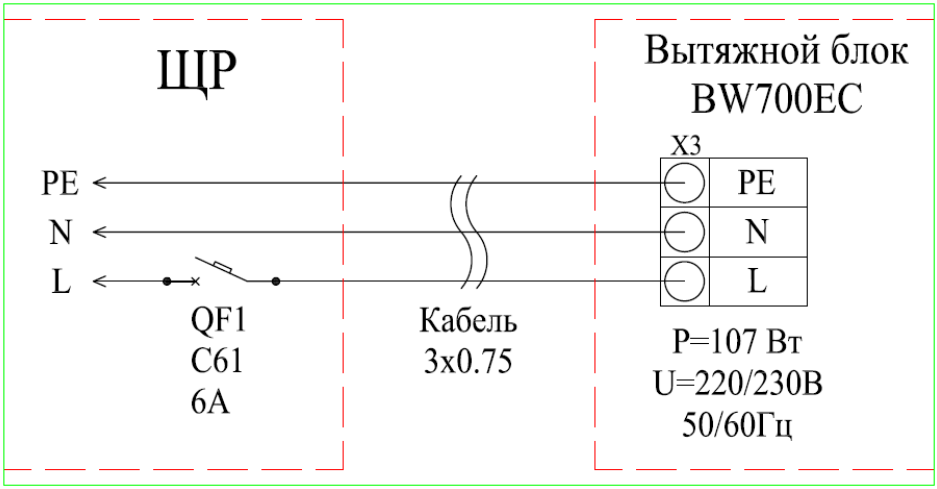

Рис. 2

Обратите ВНИМАНИЕ на правила использования клемм WAGO!!

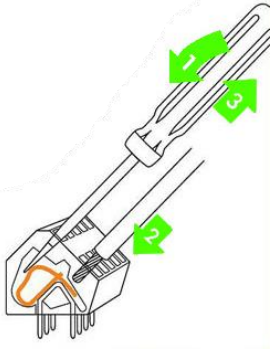

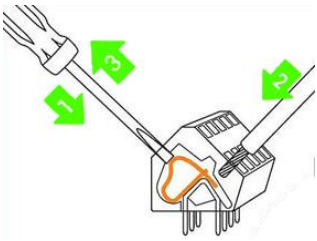

ПОДКЛЮЧЕНИЕ ЭЛЕКТРОПИТАНИЯ К ПРИТОЧНЫМ УСТАНОВКАМ “VENTMACHINE”

Допускается подключение электропитания вытяжного блока BW-700EC к приточным установкам ПВУ-350/500EC2 (Рис. 3), Колибри-700/1000EC2 (Рис. 4), Колибри-500EC2 (Рис. 5) в соответствие со схемами, приведенными ниже.

В этом случае напряжение питания на вытяжной блок будет подаваться при включении приточной установки, и сниматься при её выключении (за исключением ПВУ-350/500EC2 - напряжение питания подается постоянно).

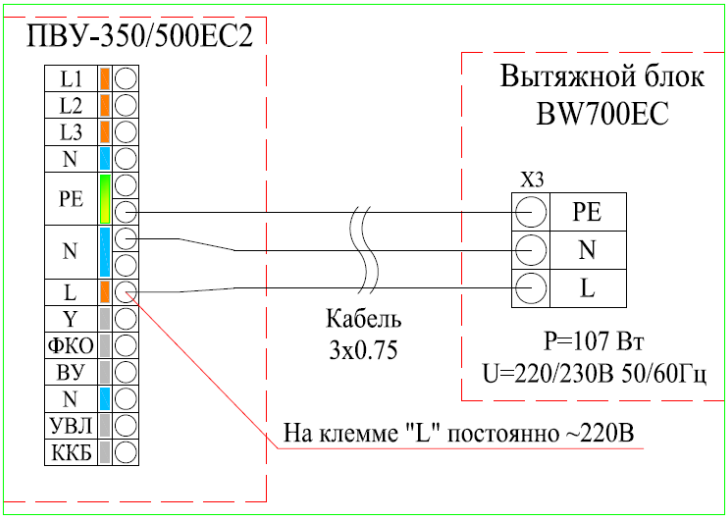

Рис. 3

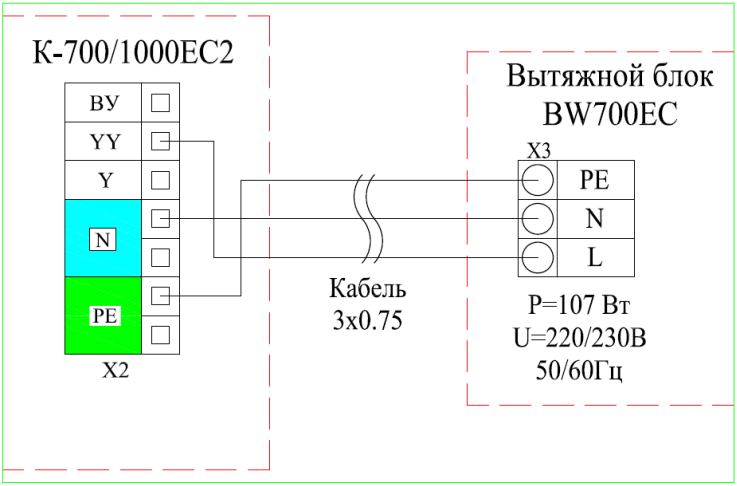

Рис.4

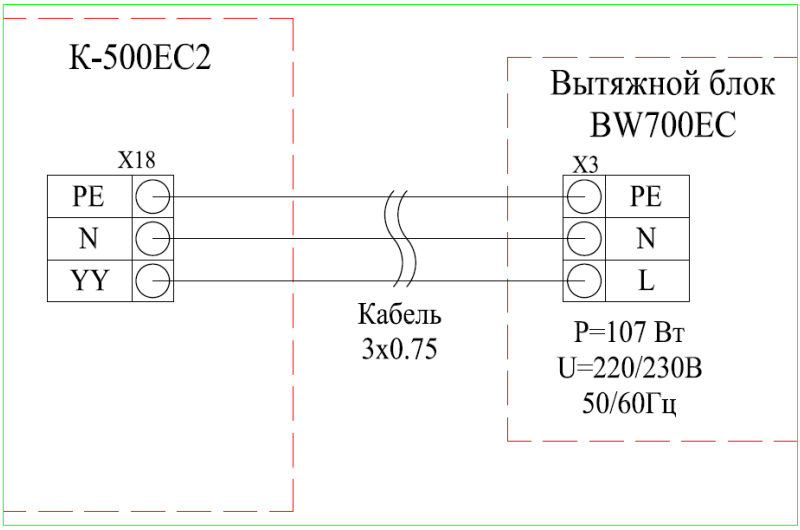

Рис. 5

УПРАВЛЕНИЕ ЕС-ВЕНТИЛЯТОРОМ

Управление ЕС-вентилятором осуществляется от внешних приборов с аналоговыми потенциальным сигналом «0-10В», или от регуляторов (Рис. 7) с таким же выходом. Также имеется возможность формировать сигнал «0-10В» с помощью потенциометра, используя встроенный в вентилятор источник +10В (Рис. 8), или с помощью переключателя (Рис. 9).

ПОДКЛЮЧЕНИЕ к РЕГУЛЯТОРАМ

Положение DIP-переключателя S1 – **«OFF»**

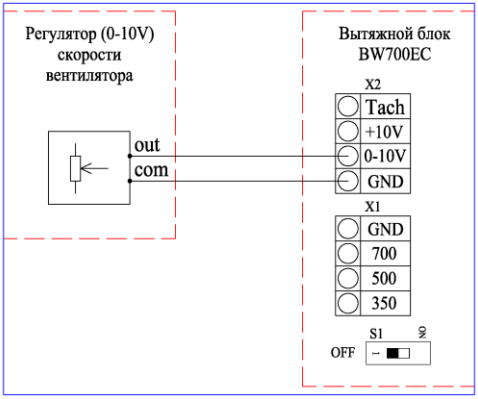

Рис. 7

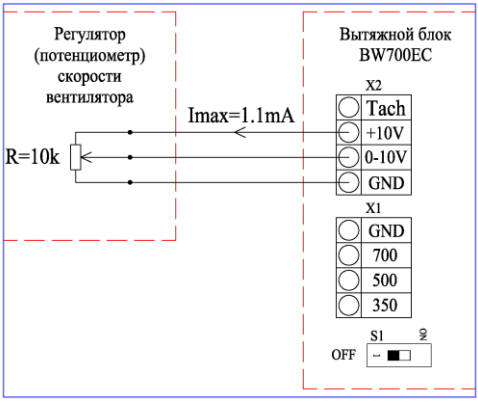

Рис. 8

ПОДКЛЮЧЕНИЕ к ПЕРЕКЛЮЧАТЕЛЮ

Положение DIP-переключателя S1 – **«ON»**

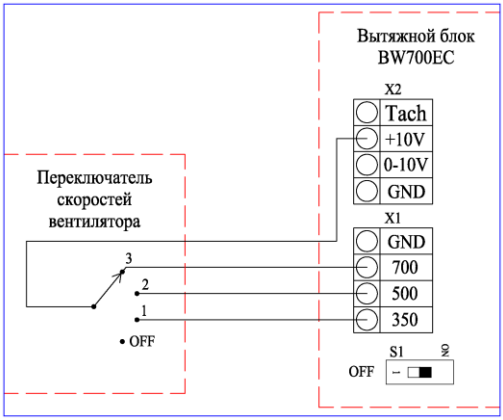

Рис. 9

При данном подключении реализуется 3-х скоростная схема вытяжного блока с производительностью по скоростям 700, 500 и 350 м^3/час.

ПОДКЛЮЧЕНИЕ УПРАВЛЕНИЯ К ПРИТОЧНЫМ УСТАНОВКАМ “VENTMACHINE”

При подключении цепей управления вытяжного блока к приточным установкам “VENTMACHINE” (Рис. 10-13) реализуется синхронное управление производительностью приточного и вытяжного вентиляторов (для автоматики GTC возможно раздельное управление).

Положение DIP-переключателя S1 – «ON».

ПВУ-350ЕС2 → BW700EC

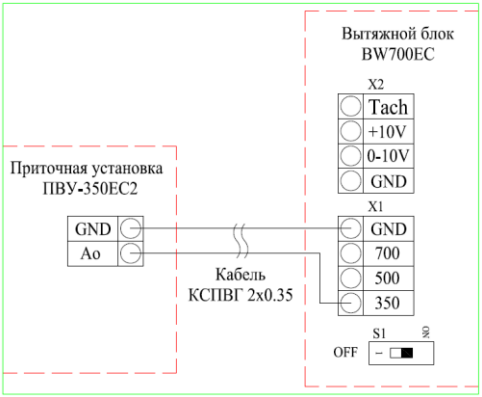

Рис. 10

ПВУ-500ЕС2 → BW700EC

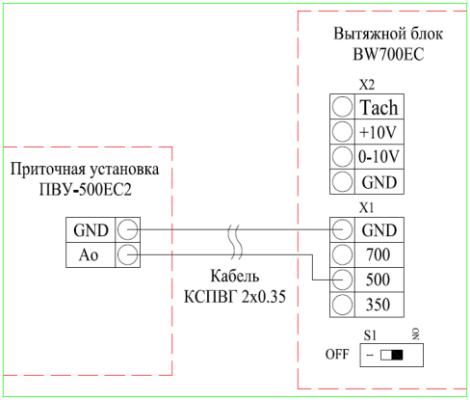

Рис. 11

Колибри-700/1000ЕС2 → BW700EC

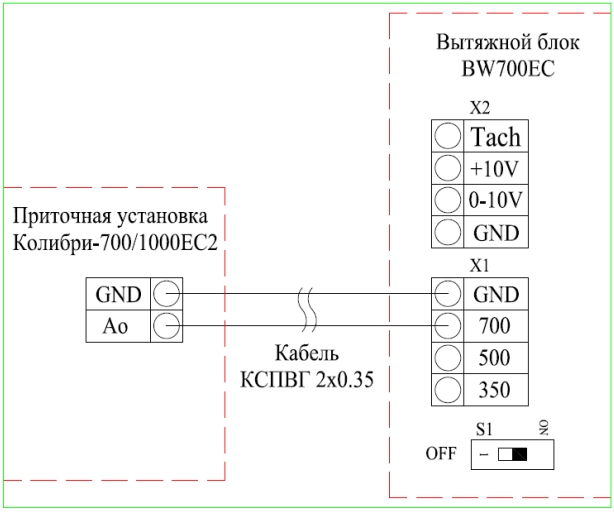

Рис. 12

Колибри-500ЕС2 → BW700EC

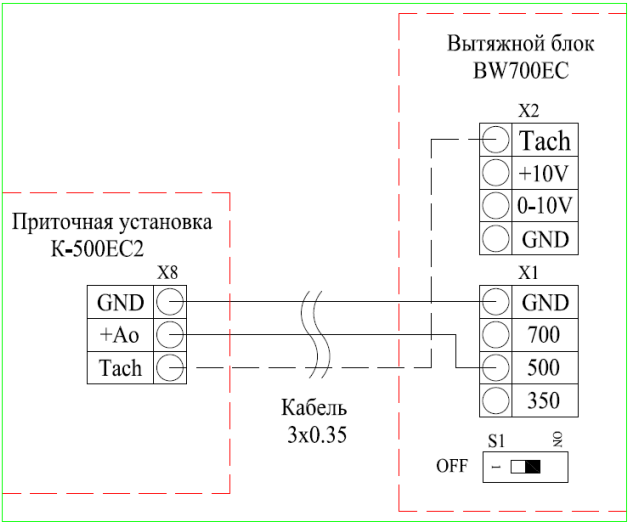

Рис. 13

Для приточной установки Колибри-500ЕС2 с автоматикой GTC возможна организация контроля работоспособности вентилятора вытяжного блока BW700 посредством использования выхода тахометра “**Tach**”. Для этого его нужно соединить с соответствующим входом (См. рис. 12) и в конфигурации контроллера К-500ЕС2 активировать данную опцию.